적 용 규 격 SPECIFICATION APPLIED	

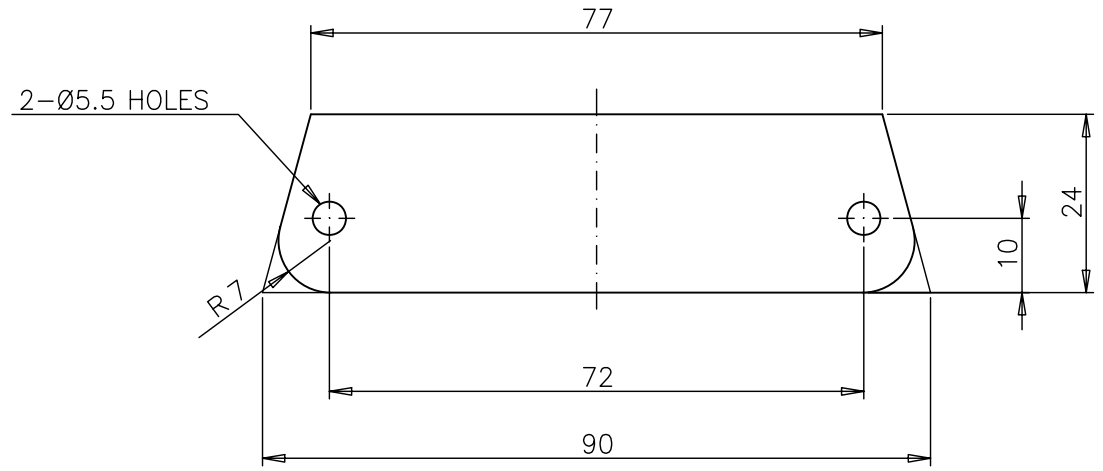

두께 THICKNESS	~ 40	2	4	
	~ 30	2	3	
	~ 10	1	1.5	
	< 3	0.5	1	
길이 LENGTH	~3150	–	7	
	~1600	4	5	
	~ 800	3	4	
	~ 400	2	3	
	~ 200	1.5	2	
	~ 100	1	1.5	
등 급 GRADE		A	B	
주철,주강품 CASTING (±)				
~ 20M	8	14	24	
~ 15M	7	12	21	
~ 12M	6	10	18	
~ 8M	5	8	14	
~ 4M	4	6	11	
~ 2M	3	4	8	
~ 1M	2	3	6	
~ 315	1	2	4	
~ 120	1	2	3	
~ 30	1	1	1	
등 급 GRADE	A	B	C	
용접 구조물 WELDING (±)				
~ 20M	–	6.0	8.0	
~ 15M	–	5.0	7.0	
~ 12M	–	4.0	6.0	
~ 8M	–	3.0	5.0	
~ 4M	0.8	2.0	4.0	
~ 2M	0.5	1.2	3.0	
~ 1M	0.3	0.8	2.0	
~ 315	0.2	0.5	1.2	
~ 120	0.15	0.3	0.8	
~ 30	0.1	0.2	0.5	
3~6	0.05	0.1	0.2	
등 급 GRADE	A	B	C	
기계 가공품 MACHINING (±)				

규정치않은 일반공차표 GENERAL TOLERANCE	기 호 MARK	일 자 DATE	변 경 내 역 DETAIL OF REVISION(E.C ZONE)	설변번호 E.C NO.	설계 DGN	검도 CHK	승인 APP

			PVC			GRAY ,t5
품번 NO.	부품 번호 PART NO.	품 명 DESCRIPTION	재 질 MATERIAL	수량 Q'TY	중량 W.T	비 고 REMARKS

승인 APP	H.G.RYU 2008.11.13	재질 MAT'L ASSY	명 칭 TITLE	PACKING	
검도 CHK	H.S.KIM 2008.11.13	총중량 G.W			
설계 DGN	J.I.LEE 2008.11.11	일 반 공 차 MC WD CT	도면 번호 DRG. NO	MS	RFD30010AN0 Ver. 00 Rev. --
제도 DRG	S.M.PARK 2008.11.11	SIZE A3	SCALE 1/1	매수 SHEET 1 of 1	

참고번호 REF. NO. FDP01917

HYUNDAI Rotem TÜVASAŞ DMU

3D5101

FD-

년-PRJT

정리번호

본 도면은 당사 재산으로서 허가없이 무단복사/배포 금지함. PROPERTY OF ISSUING ENTITY. CANNOT BE DISTRIBUTED OR REPRODUCED WITHOUT AUTHORIZATION.

CATIA